INDICE	MODIFICATION	DATE	DESSINE	VERIFIE	APPROUVE

SOBEM SCAME electrical solutions
Usine et siège social
BP 2 - 21410 Sainte-Marie-Sur-Ouche - France
Tél : +33(0) 3 80 49 77 77 Fax : +33 (0)3 80 49 77 78
Email : sobem@sobem-scame.fr
Internet : www.sobem-france.com

DESSINE : JCR

VERIFIE :

DATE DE CREATION : 07/06/2018

SOBEM-SCAME

BCC 416

Coffret de prises de courant

4 PC NF 16A

CODE ARTICLE N° : 24361

1 / 1

CE DOCUMENT EST LA PROPRIETE DE SOBEM SCAME. IL EST REMIS A TITRE CONFIDENTIEL.
IL NE DOIT PAS ETRE REPRODUIT OU COMMUNIQUE A DES TIERS SANS NOTRE AUTORISATION ECRITE

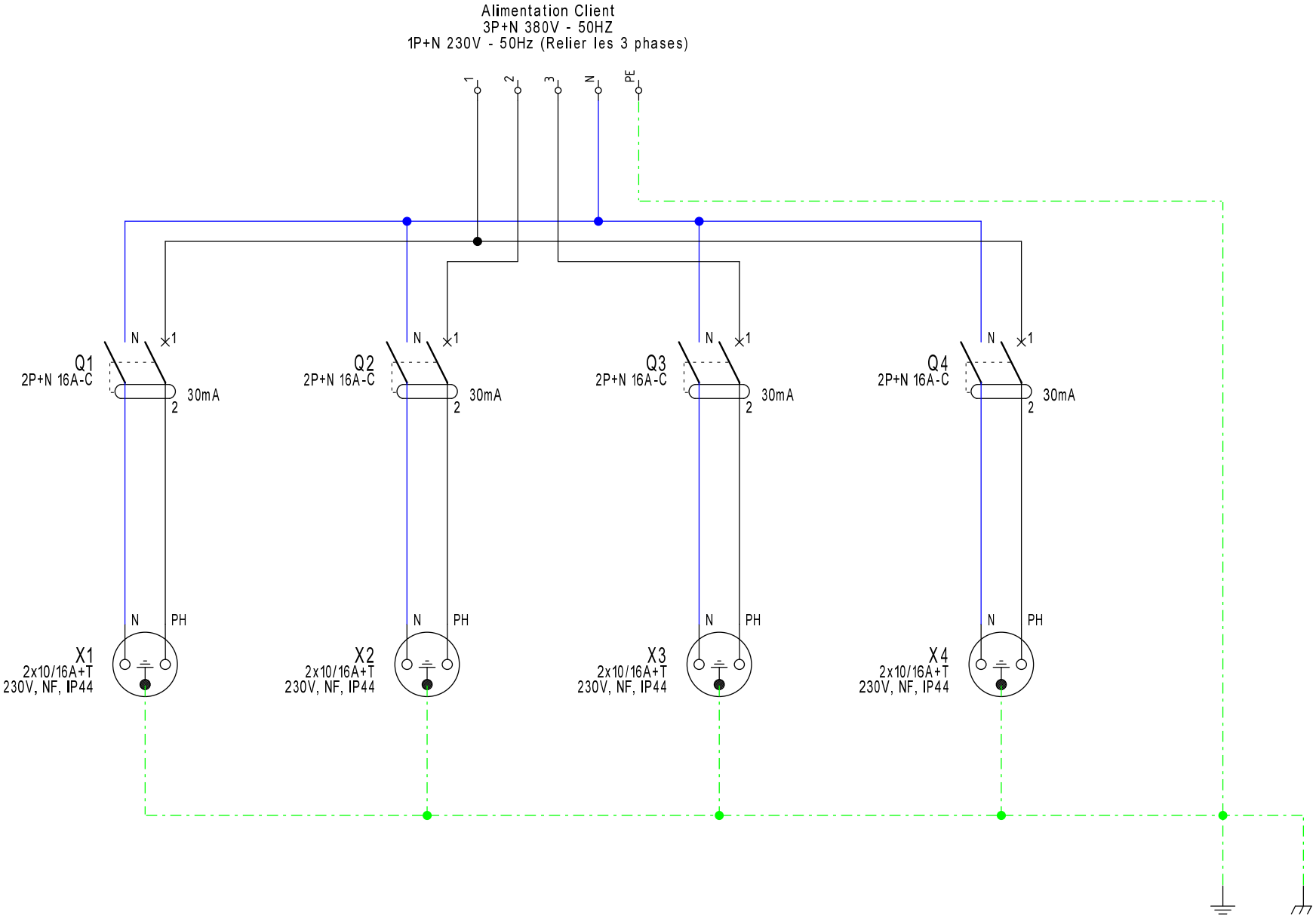

SOBEM SCAME electrical solutions
21410 Ste Marie sur Ouche
tél.03.80.49.77.77
fax. 03.80.49.77.78

DESSINE: JCR
VERIFIE:
DATE DE CREATION: 07/06/2018

INDICE	DATE	MODIFICATION	VISA

Client : SOBEM-SCAME

Article n° : 24361

BLK 416

Schéma éléctrique

Ce document est la propriété exclusive de la société SOBEM-SCAME, il ne peut être communiqué à des tiers sans autorisation

FOLIO 1 /1

SOBEM-SCAME